出図番号 ISSUE No.	—	—

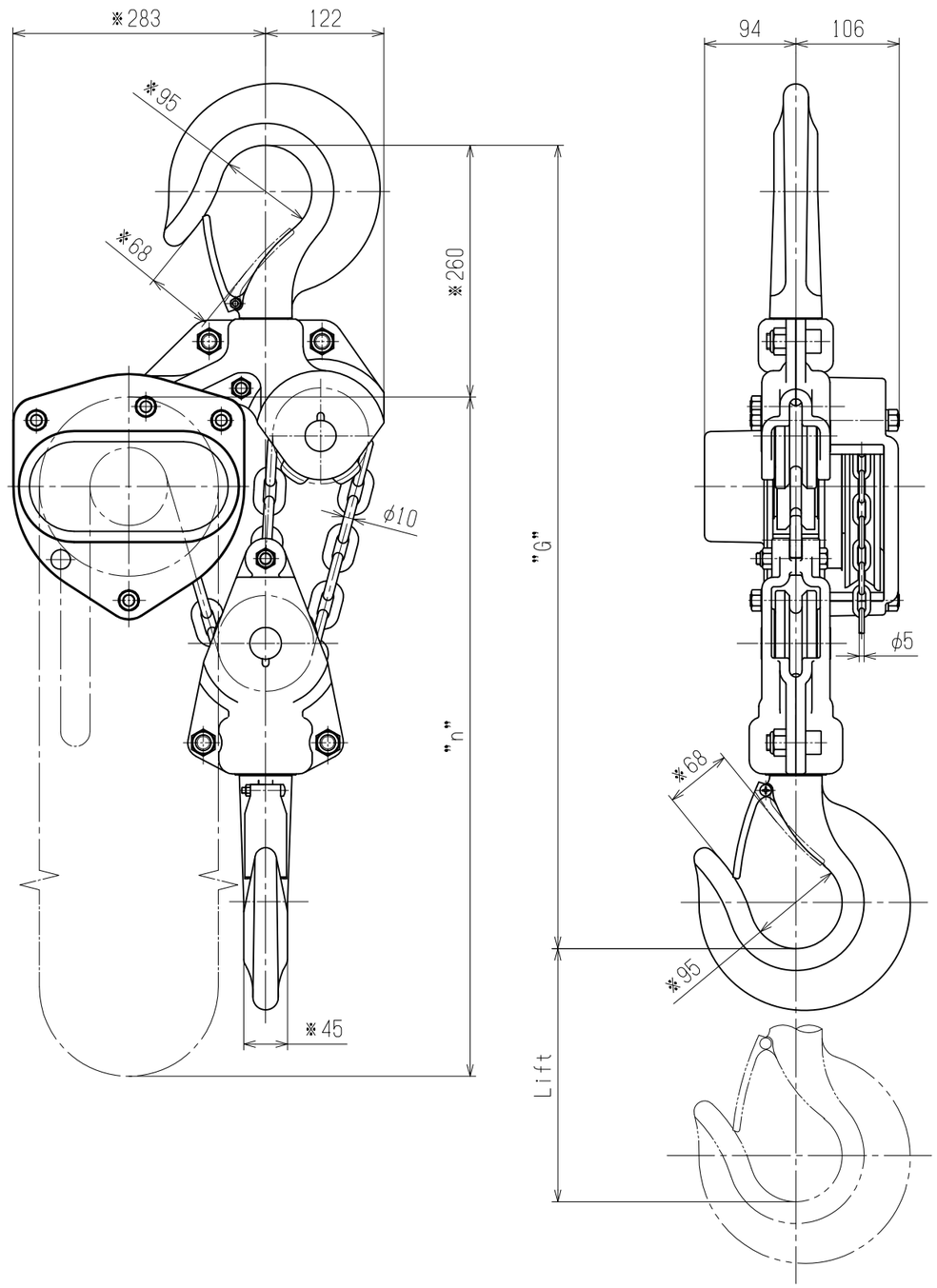

諸元 SPECIFICATIONS		
定格荷重 Rated Load		10 t
1) 作動荷重 Test Load		12.5 t
フック間最小距離"G" Minimum head room		790 mm
揚程 Lift		3.5 m
手鎖長さ"n" Length of Hand Chain		3.8 m
手動力 Pulling Efforts		422N (43 kgf)
塗装色 Color	標準色 Standard Color	マンセル Munsell 8.75R 4/14
	指定色 Appointed Color	マンセル Munsell
質量 Net Weight		≒ 76 kg
数量 Quantity		1 台

1) JIS B 8802に規定されている作動試験に用いる荷の質量
Test Load is specified in JIS B8802.

備考 Remarks

※印は参考寸法
※Marks of Reference Size

符号 No.	年月日 DATE	変更記事 REMARK	印 SIGN
3	・ ・		
2	・ ・		
1	'99・10・28	新図作成	高橋

出図 ISSUE DATE	——	検図 CHECKER	M. Tomimoto
作図 DRAWN DATE	OCT・28・'99	設計 DESIGNER	M. Ochi
尺度 SCALE	—	製図 TRACER	H. Takahashi

図面番号 DRAWING NO HB5-506-A

株式会社 ニッチ NITCHI CO., LTD.

チェーンブロック
品番 HH5100A
組立図

CHAIN BLOCK
ITEM NO. HH5100A
ASSEMBLY DRAWING