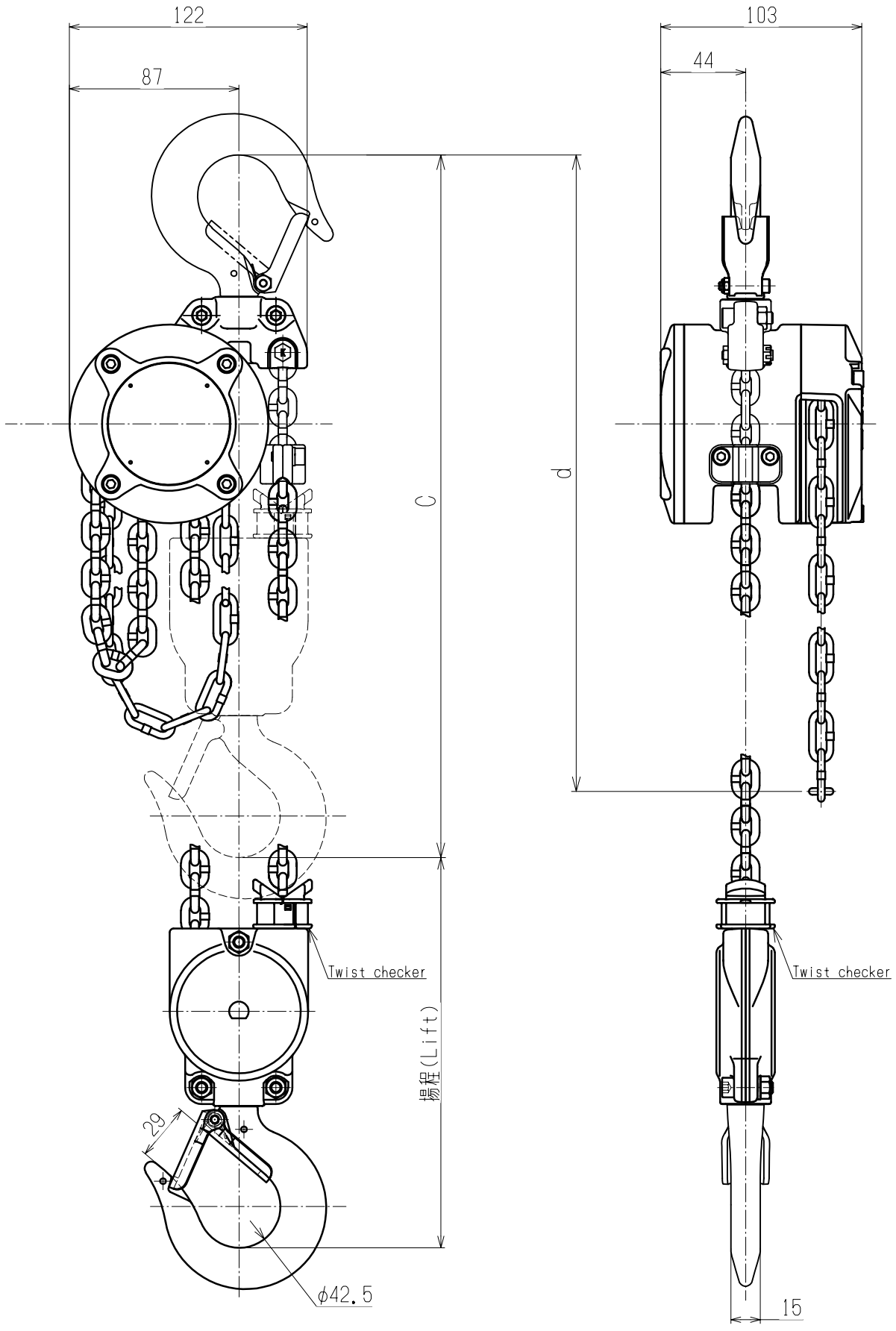

諸元表 Particulars		
種類（呼び） Nominal Capacity		1t
定格荷重 Rated Load		1000 kg
揚程 Lift		2.5 m
フック間最小距離 : C Minimum Headroom : C		360 mm (340 mm:Without Twist Checker)
テクサリ Hand Chain	二つ折り Folded Length	2.5 m
	ウエフックよりの長さ：d Length From Top Hook	2.6 m
ロードチェーン線径×ピッチ Load Chain Diameter × Pitch		4.3 × 12.0 mm
ロードチェーン掛け数 Chain Fall Lines		2
試験荷重 Test Load		1250 kg
巻上平均手動力 Hand Pull to Lift Full Load		193 N (19.7 kg)
質量 Mass		7.3 kg以下

REV.	QTY	CONTENTS	DATE	DRAWN	APPROVED

APPROVED	CHECKED	DESIGNED	DRAWN
Oshiba 2019.02.11	Kasai 2019.02.11	Shirota 2019.02.11	Shirota 2019.02.11

KITO

TITLE 1.0t CX SERIES MANUAL CHAIN HOIST
1.0t CX形 チェーンブロック

CODE	CX010L	SCALE	1:2
DWG.NO.	C1XA010L11100	REV.	

T0701A06-20160401 Third angle projection UNIT : mm