出図番号 ISSUE No.	—	—

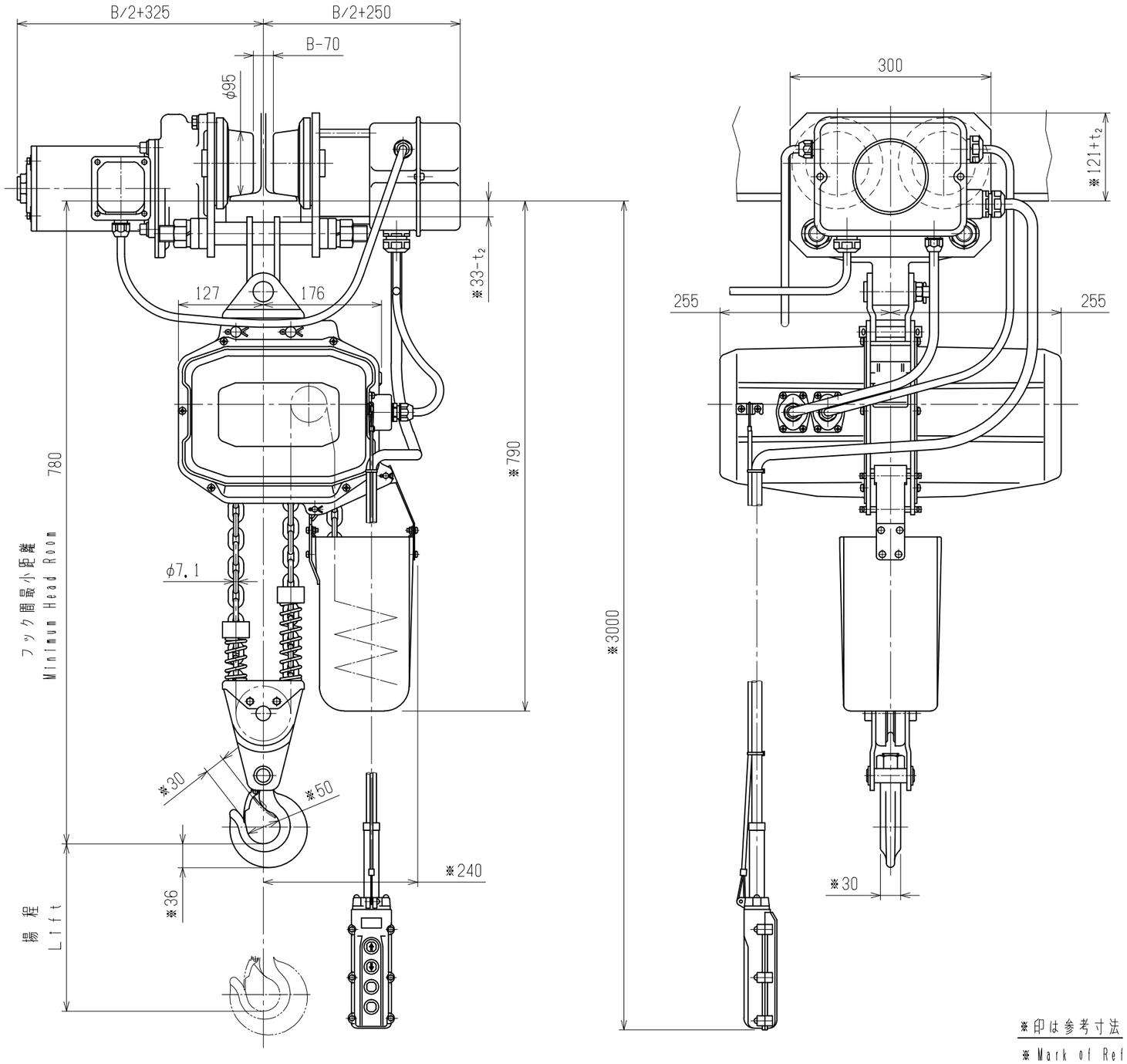

※印は参考寸法

※ Mark of Reference Size

諸元 SPECIFICATIONS

定格荷重 Rated Load		2 t			
試験荷重 Test Load		2.5 t			
揚程 Lift		3 m			
電源 Source of Electricity 50/60 Hz		AC3ph 200/200/220 V			
操作電圧 Operation Voltage		24 V			
巻上 Lifting	速度 Speed 50/60 Hz	0.0467(2.8)/0.0550(3.3)m/s(m/min)			
	モータ出力 Motor Output 50/60 Hz	1.1/1.3 kW			
	定格時間 Rating	30 min.			
	絶縁 Ins. Class	B			
	等級 Grade	M4 (JIS B 8815)			
横行 Traver-sing	速度 Speed 50/60 Hz	0.333(20)/0.400(24)m/s(m/min)			
	モータ出力 Motor Output	0.4 kW			
	定格時間 Rating	30 min.			
	絶縁 Ins. Class	E			
	最小回転半径 Minimum Radius for Curve	1000 mm			
I形鋼 I-Beam		H	B	t_1	t_2
		200	100	7	10
		250	125	7.5	12.5
		350	150	9	15
保護方式 Protection Class		IP54			
塗装色 Color	標準色 Standard Color	マンセル Munsell 8.75R 4/14			
	指定色 Appointed Color	マンセル Munsell			
電源ケーブルの長さ Length of Power Source Cable		1 m			
質量 Net Weight		≒ 107 kg			
数量 Quantity		1 台			

備考 Remarks

符号 No.	年月日 DATE	変更記事 REMARK	印 SIGN
3	・・		
2	・・		
1	'04・6・30	スプリングカラー追加	橋本

出図 ISSUE DATE	———	検図 CHECKER	M.Tomimoto
作図 DRAWN DATE	NOV・26・'96	設計 DESIGNER	K.Ishida
尺度 SCALE	1:5√2	製図 TRACER	M.Nishizu

図面番号 DRAWING NO ECJE4-005

株式会社 ニッチ NITCHI CO., LTD.

電動横行式電気チェーンブロック

品番 ECJE40200

組立図

MOTORIZED TROLLEY TYPE ELECTRIC CHAIN HOIST

ITEM No. ECJE40200

ASSEMBLY DRAWING