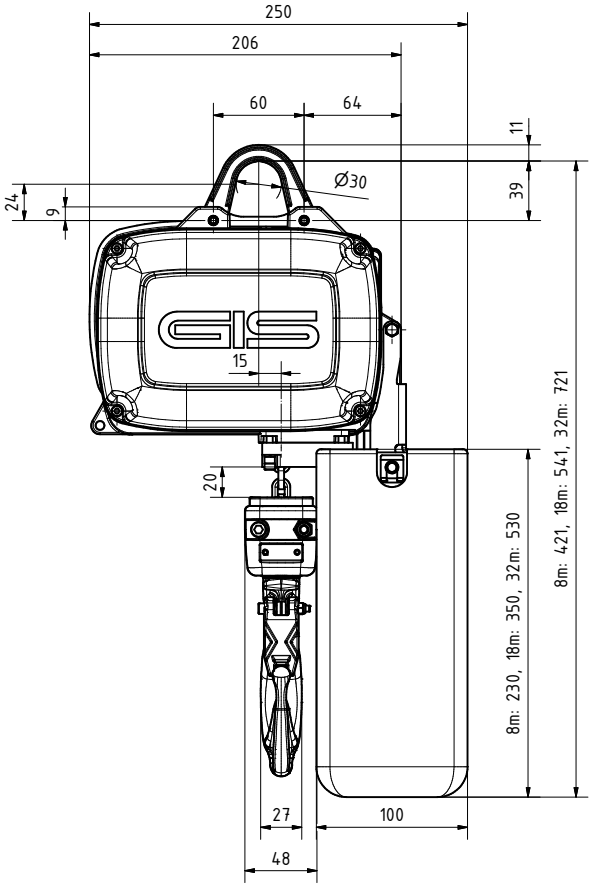


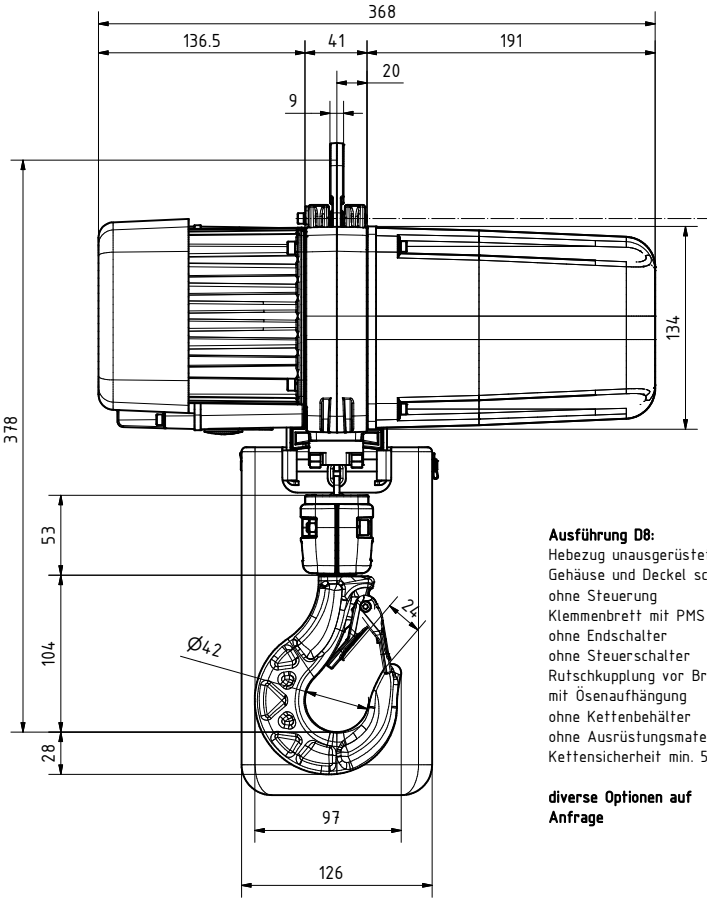


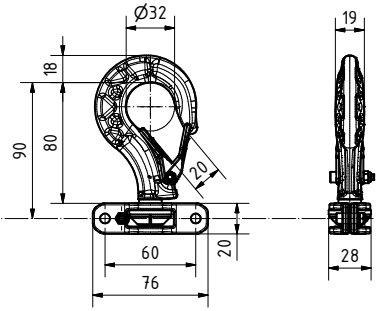


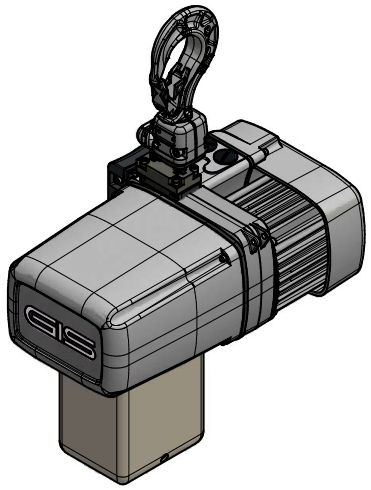

**Ausführung D8:**
Hebezug unausgerüstet
Gehäuse und Deckel schwarz
ohne Steuerung
Klemmenbrett mit PMS Relais
ohne Endschalter
ohne Steuerschalter
Rutschkupplung vor Bremse
mit Ösenaufhängung
ohne Kettenbehälter
ohne Ausrüstungsmaterial
Kettensicherheit min. 5-fach

**diverse Optionen auf Anfrage**

**Execution D8:**
hoist unequipped
body and cover black
without control
terminal board with PMS Relais
without limit switch
without control switch
slipping clutch before brake
with eyebolt suspension
without chain bag
without equipping material
chain safety min. 5-times

**Different options on request**

**Exécution D8:**
palan non équipé
caisse et couvercle noir
sans commande électrique
bornier avec PMS Relais
sans interrupteur de fin de course
sans Boîtier de commande
accouplement de friction devant le frein
avec suspension par œillet
sans bac de chaîne
sans équipement matériel
Sécurité de la chaîne min. 5 fois

**Options différentes sur demande**

| Triebwerksgruppe<br>Classification<br>Groupe | A3(M3) | A4(M4) | A5(M5) | A5(M5) | A5(M5) | A5(M5) | A5(M5) | Hub-geschw.<br>Lifting speed<br>Vitesse de levage | Hub-geschw.<br>Lifting speed<br>Vitesse de levage | Leistung Motor<br>Motor power<br>Puissance du moteur | 3Ph<br>3x400V<br>50Hz | Gewicht unausgerüstet<br>Weight unequipped<br>Poids non équipé | Ketten-sicherheit statisch<br>Chain safety static<br>Sécurité de la Chaîne statique |
|---|---|---|---|---|---|---|---|---|---|---|---|---|---|
| Zyklen/Tag<br>Cycles/day<br>Cycles/jour | 15 | 30 | 60 | 60 | 60 | 60 | 60 | | | | | | |
| (ED) %<br>(Duty factor) %<br>(Facteur de marche) % | (25) | (30) | (40) | (40) | (40) | (40) | (40) | | | | | | |
| | kg | kg | kg | kg | kg | kg | kg | m/min. 50Hz | m/min. 60Hz | kW (50 Hz) | A | kg | A3/M3 |
| LPML250/1NL*D8 | 500 | - | - | - | - | - | - | 4 | 4.8 | 0.38 | 2.4 | 12 | 5:1 |
| - | - | - | - | - | - | - | - | - | - | - | - | - | - |
| - | - | - | - | - | - | - | - | - | - | - | - | - | - |
| - | - | - | - | - | - | - | - | - | - | - | - | - | - |
| | | | | | | | | | | | | | |

| | |
|---|---|
| - Schutzart nach DIN 40050: | IP65 |
| - Isolationsklasse: | F |
| - Anschlusssicherung generell: | 10A |
| - Lasthaken DIN 15401 | 012 |
| - Triebwerksgruppe nach EN14492-2/(ISO) | |

| | |
|---|---|
| - Protection DIN 40050: | IP65 |
| - Insulation class: | F |
| - Fuse protection generally: | 10A |
| - Load hook DIN 15401 | 012 |
| - Classification according to EN14492-2/(ISO) | |

| | |
|---|---|
| - Classe de protection DIN 40050: | IP65 |
| - Classe d'isolation: | F |
| - Fusible général: | 10A |
| - Crochet de levage DIN 15401 | 012 |
| - Groupe selon EN14492-2/(ISO)) | |

| | | |
|---|---|---|
| Profilstahlkette schwarz phospatiert | Profil steel chain black phosphated | Chaîne en acier profilé noir phosphaté |
| Güteklasse, nach Grade, according Classe qualité, selon | DAT (8SS), EN 818-7 | |
| Kettengrösse Chain size Dimesion de la chaîne | 4.1mm x 11.5mm | |
| Kettengewicht / Meter Chain weight / meter Poids chaîne / mètre | 0.43kg | |

# LPML 250/1 D8

Massbild; Schematic draw; Liste de dim.

| | | | |
|---|---|---|---|
| Massstab Echelle | 1:2.5 | Gezeichnet Dessiné | 26.08.13 P.ENGEL |
| | | Bearbeitet Modifié par | 17.02.15 B.SCHULTH. |
| | | Geprüft Contrôlé | |
| | | Freigabe Norm Autorisé norm | 14.01.14 P.ENGEL |

swiss lifting solutions

9500.9205.5

Index A