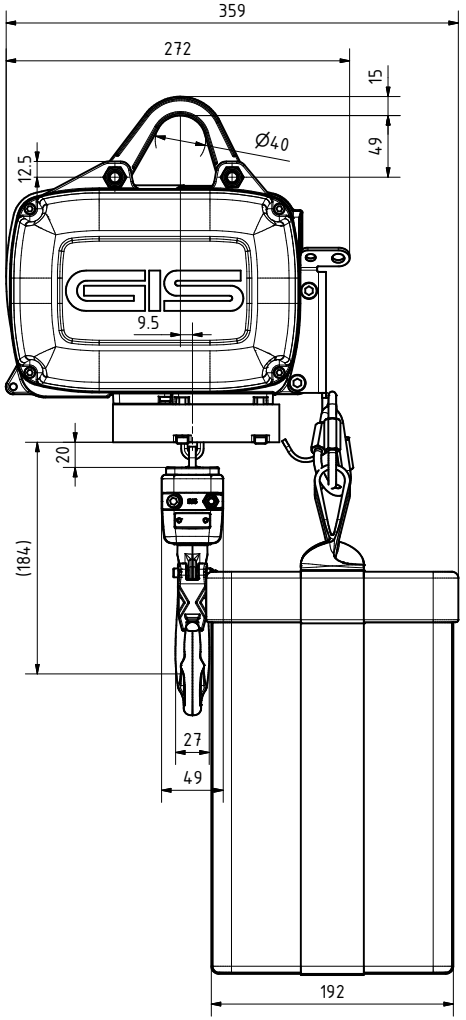

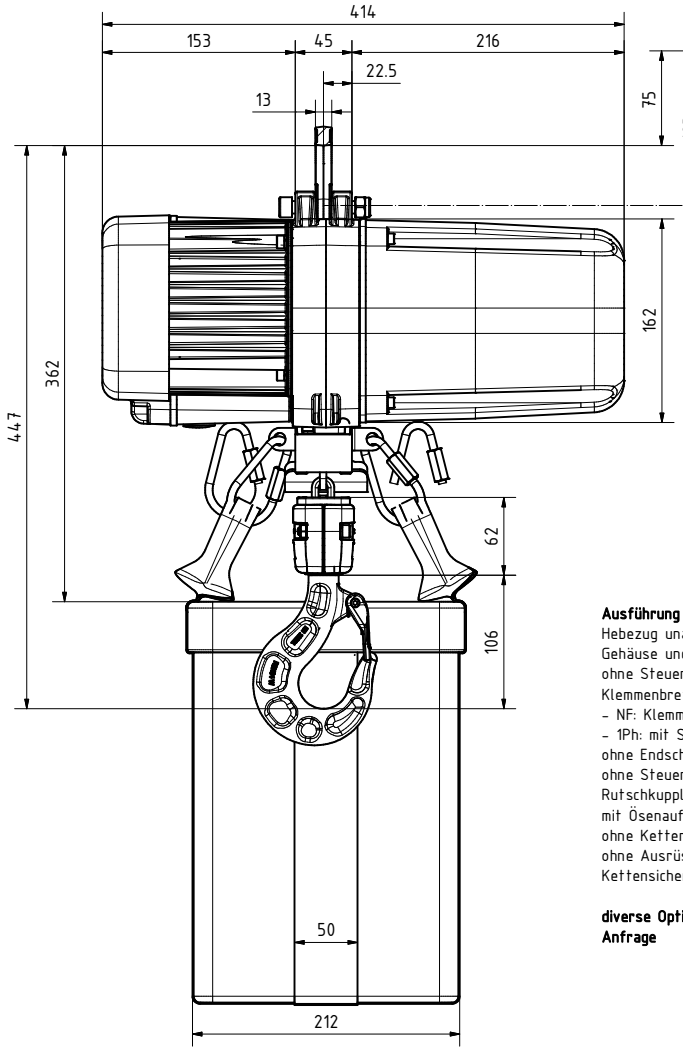

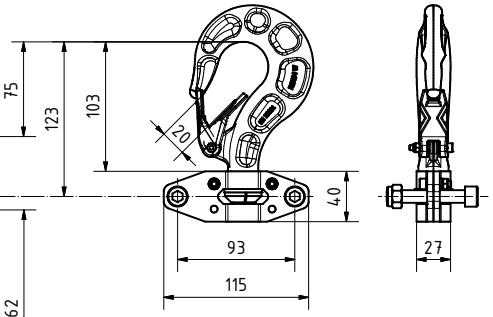

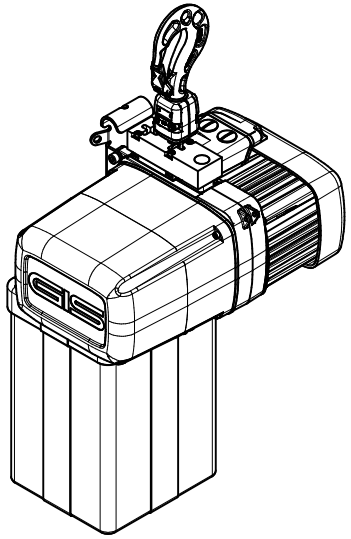

Ausführung D8:
Hebezug unausgerüstet
Gehäuse und Deckel schwarz
ohne Steuerung
Klemmenbrett mit PMS Relais
- NF: Klemmenbrett ohne PMS Relais
- 1Ph: mit Steuerung 42V
ohne Endschalter
ohne Steuerschalter
Rutschkupplung vor Bremse
mit Ösenaufhängung
ohne Kettenbehälter
ohne Ausrüstungsmaterial
Kettensicherheit min. 5-fach

diverse Optionen auf Anfrage

Execution D8:
hoist unequipped
body and cover black
without control
terminal board with PMS Relais
- NF: terminal board without PMS Relais
- 1Ph: with control 42V
without limit switch
without control switch
slipping clutch before brake
with eyebolt suspension
without chain bag
without equipping material
chain safety min. 5-times

Different options on request

Exécution D8:
palan non équipé
caisse et couvercle noir
sans commande électrique
bornier avec PMS Relais
- NF: bornier sans PMS Relais
- 1Ph: avec commande électrique 42V
sans interrupteur de fin de course
sans Boîtier de commande
accouplement de friction devant le frein
avec suspension par œillet
sans bac de chaîne
sans équipement matériel
Sécurité de la chaîne min. 5 fois

Options différentes sur demande

Triebwerksgruppe Classification Groupe	M3/1Bm	M4/1Am	M5/2m	M5/2m	M5/2m	M5/2m	Hub-geschw. Lifting speed Vitesse de levage	Hub-geschw. Lifting speed Vitesse de levage	Leistung Motor Motor power Puissance du moteur	3Ph 3x400V 50Hz	Gewicht unausgerüstet Weight unequipped Poids non-equipé	Ketten-sicherheit statisch Chain safety static Sécurité de la Chaîne statique
Schaltungen /h Switches /h commutations /h	150	180	240	240	240	240						
ED % Duty factor % Facteur de marche %	25%	30%	40%	40%	40%	40%						
	kg	kg	kg	kg	kg	kg	m/min. 50Hz	m/min. 60Hz	kW (50 Hz)	A	kg	800kg
LP500/1NL D8	800	630	500	400	320	250	4	4.8	0.55	1.8	22	5.1 : 1
LP500/1N D8	800	630	500	400	320	250	8	9.6	0.72	2.8	22	5.1 : 1
LP500/1NF D8	800	630	500	400	320	250	8 / 2	9.6 / 2.4	0.72 / 0.18	2.8 / 1.7	22	5.1 : 1
LP500/1NL 1Ph D8	-	-	500	400	320	250	4	4.8	0.55	5.9 (1x230V)	22	-
LP500/1N 1Ph D8	-	-	250	200	160	125	8	9.6	0.55	5.9 (1x230V)	22	-

- Schutzart nach DIN 40050:	IP65
- Isolationsklasse:	F
- Anschlusssicherung generell:	10A
- Lasthaken DIN 15401	04
- Triebwerksgruppe nach ISO 4301-1 / FEM	

- Protection DIN 40050:	IP65
- Insulation class:	F
- Fuse protection generally:	10A
- Load hook DIN 15401	04
- Classification according to ISO 4301-1 / FEM	

- Classe de protection DIN 40050:	IP65
- Classe d'isolation:	F
- Fusible général:	10A
- Crochet de levage DIN 15401	04
- Groupe selon ISO 4301-1 / FEM	

Profilstahlkette schwarz phospatiert	Profil steel chain black phosphated	Chaîne en acier profilé noir phosphaté
Güteklasse, nach Grade, according Classe qualité, selon	DAT (8SS), EN 818-7	
Kettengrösse Chain size Dimesion de la chaîne	5.25mm x 15mm	
Kettengewicht / Meter Chain weight / meter Poids chaîne / mètre	0.69kg	

LP 500/1 D8

Massbild; Schematic draw; Liste de dim.

Massstab Echelle: 1:3

Freigegeben		
Rev.	Datum	User
D	09.09.202 6	P.ENGEL
Gez.	19.12.2014	J.STEINER

swiss lifting solutions

9511.9203.5

Index D