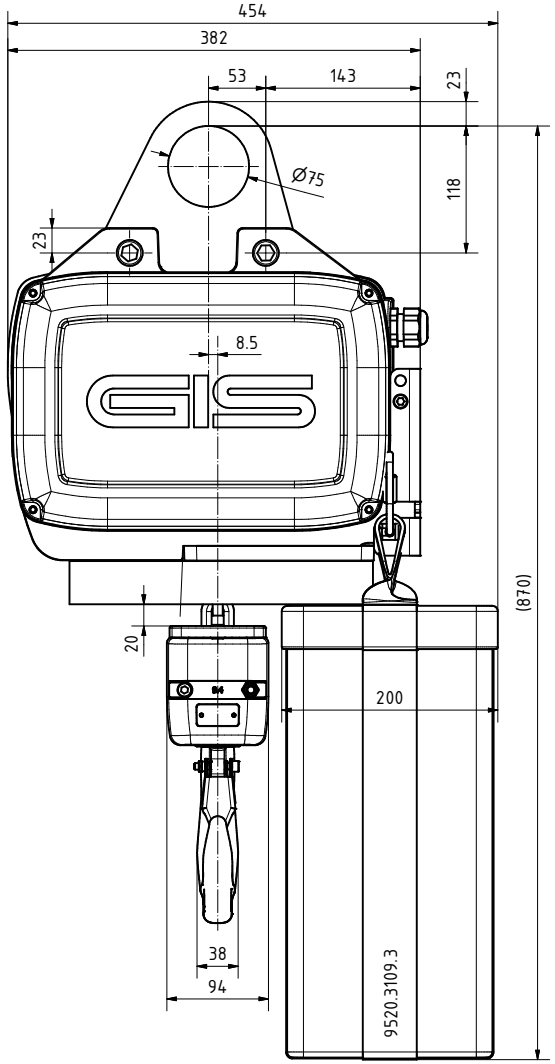

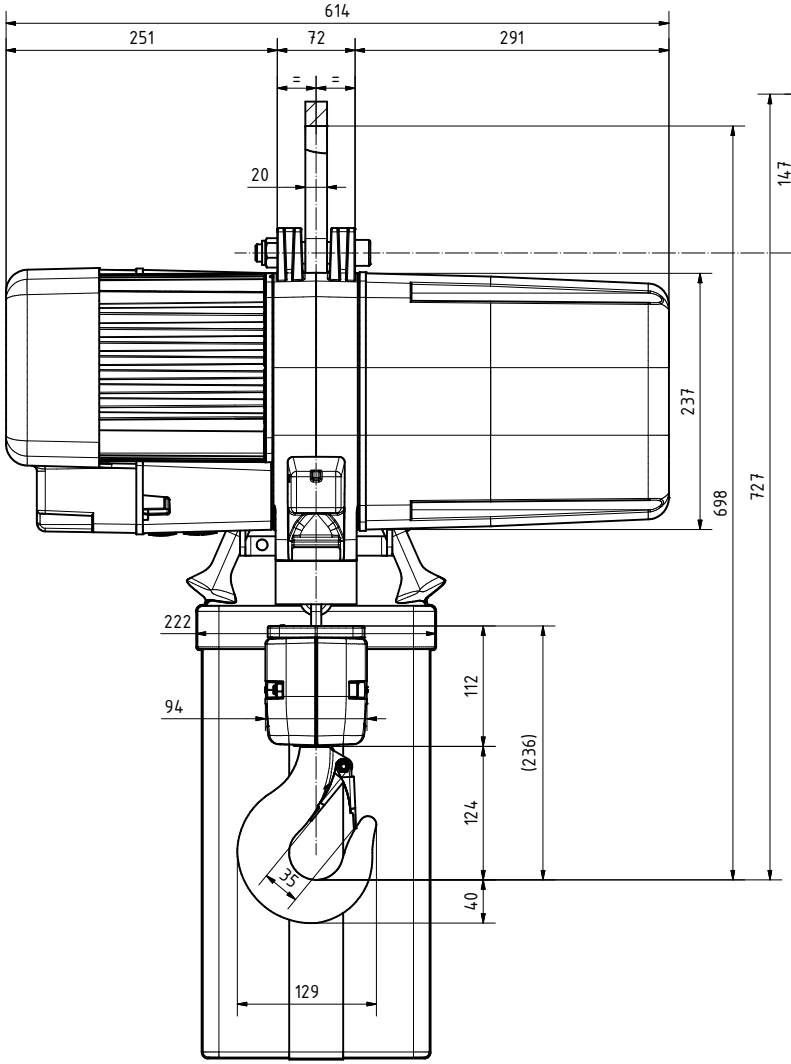

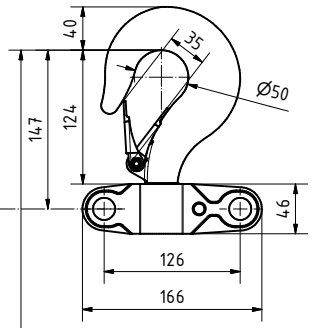

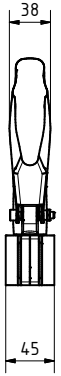

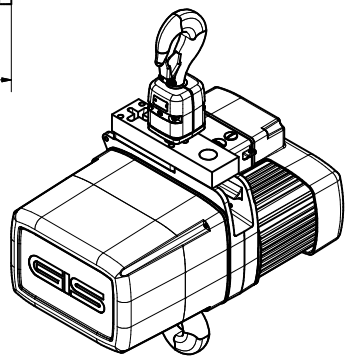

Ausführung D8+:
Hebezug unausgerüstet
Gehäuse und Deckel schwarz
ohne Steuerung
mit Klemmenbrett mit PMS Relais
ohne Endschalter
ohne Steuerschalter
mit Rutschkupplung vor Bremse
mit Ösenaufhängung
ohne Kettenbehälter
ohne Ausrüstungsmaterial
Kettensicherheit:
8-fach nach DIN 56950 / igvw SQP2
mit 2ter Bremse

diverse Optionen auf Anfrage

Execution D8+:
hoist unequipped
body and cover black
without control
with terminal board with PMS Relais
without limit switch
without control switch
with slipping clutch before brake
with eyebolt suspension
without chain bag
without equipping material
chain safety:
8-times according to DIN 56950 / igvw SQP2
with 2nd break

Different options on request

Exécution D8+:
palan non équipé
caisse et couvercle noir
sans commande électrique
avec bornier avec PMS Relais
sans interrupteur de fin de course
sans Boîtier de commande
avec accouplement de friction
avec suspension par œillet
sans bac de chaîne
sans équipement matériel
Sécurité de la chaîne:
8-fois selon DIN 56950 / igvw SQP2
avec 2ème frein

Options différentes sur demande

Triebwerksgruppe Classification Groupe DIN EN 14492/(ISO)	A3(M3)	A4(M4)	A5(M5)	A5(M5)	A5(M5)	A5(M5)	Hub-geschw. Lifting speed Vitesse de levage	Hub-geschw. Lifting speed Vitesse de levage	Leistung Motor Motor power Puissance du moteur	3Ph 3x400V 50Hz	Gewicht unausgerüstet Weight unequippped Poids non équipé	Ketten-sicherheit statisch Chain safety static Sécurité de la Chaîne statique
Zyklen/Tag Cycles/day Cycles/jour	15	30	60	60	60	60						
ED % Duty factor % Facteur de marche %	(25)	(30)	(40)	(40)	(40)	(40)						
	kg	kg	kg	kg	kg	kg	m/min. 50Hz	m/min. 60Hz	kW (50 Hz)	A	kg	1600kg
LP1600/-NL D8+	-	-	1600	1250	1000	-	4	4.8	2.2	6.1	75	8:1
LP1600/-NF D8+	-	-	1600	-	-	-	8/2	9.6/2.4	3.7/0.93	9.5/5.5	79	8:1
LP1600/-SL D8+	1250	1000	800	-	-	-	8	9.6	2.2	6.1	75	10:1(1250kg)

- Schutzart nach DIN 40050:	IP65
- Isolationsklassse:	F
- Anschlusssicherung generell:	16A
- Lasthaken DIN 15401	1
- Triebwerksgruppe nach DIN EN 14492 / ISO 4301-1	
- Protection DIN 40050:	IP65
- Insulation class:	F
- Fuse protection generally:	16A
- Load hook DIN 15401	1
- Classification according to DIN EN 14492 / ISO 4301-1	
- Classe de protection DIN 40050:	IP65
- Classe d'isolation:	F
- Fusible général:	16A
- Crochet de levage DIN 15401	1
- Groupe selon DIN EN 14492 / ISO 4301-1	

Profilstahlkette schwarz phospatiert	Profil steel chain black phosphated	Chaîne en acier profilé noir phosphaté
Güteklasse, nach Grade, according Classe qualité, selon	DAT (8SS), EN 818-7	
Kettengrösse Chain size Dimesion de la chaîne	9.4mm x 27.4mm	
Kettengewicht / Meter Chain weight / meter Poids chaîne / mètre	2.22kg	

LP 1600/1 D8+

Massbild; Schematic draw; Liste de dim.

Massstab 1:3.5

Zu überprüfen		
Rev.	Datum	User
-		
Gezeichnet	13.02.2020	J.Albisser

swiss lifting solutions

9520.9204.5 Revision -