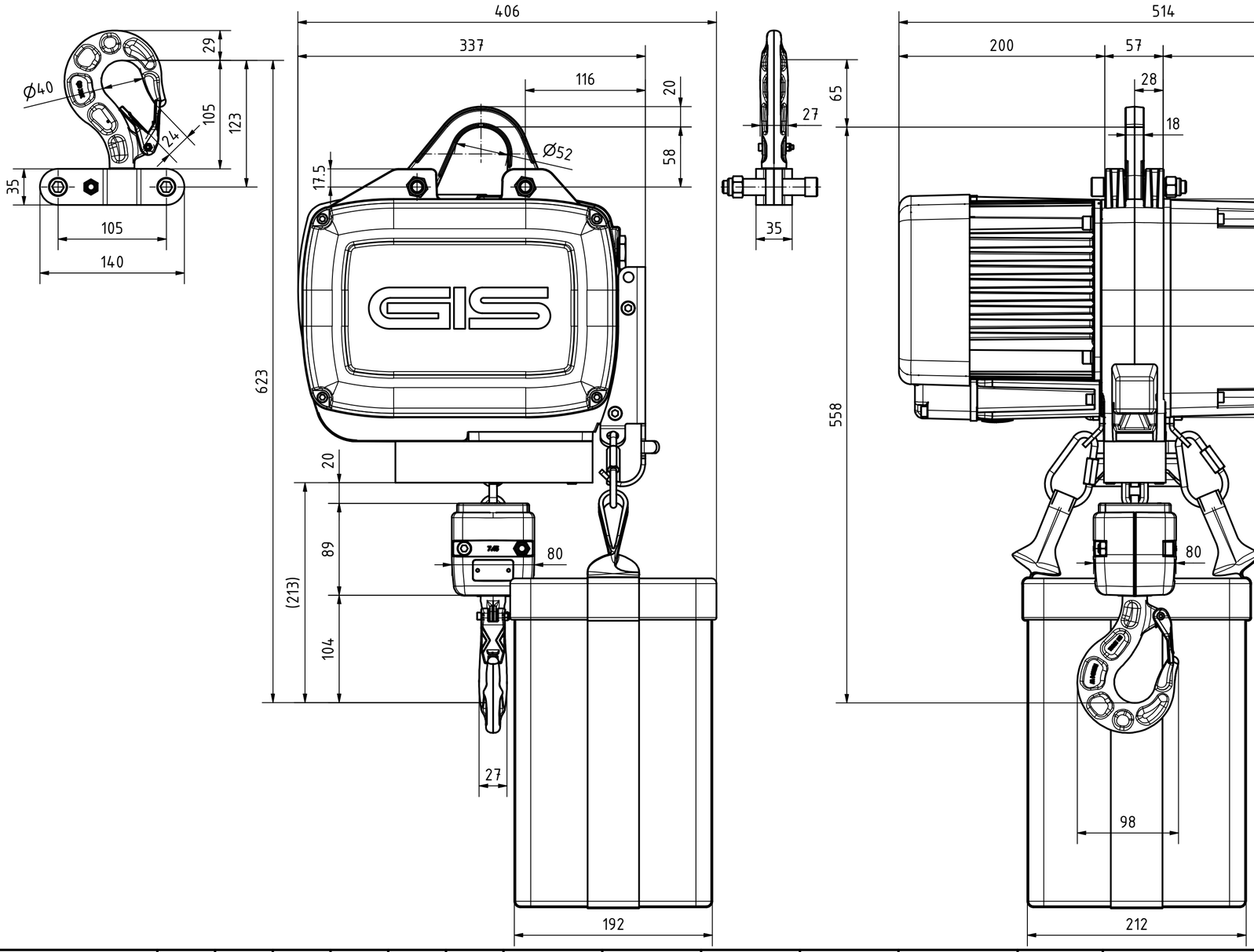

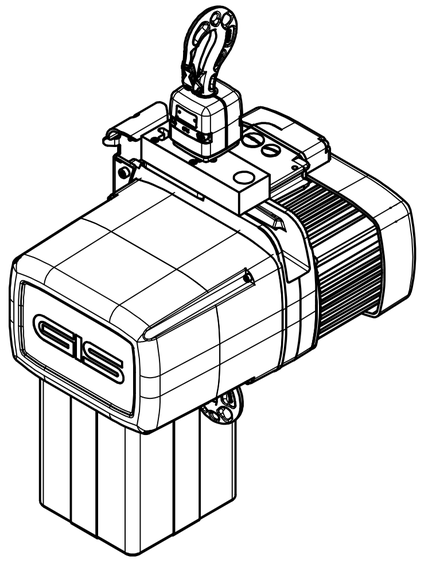

Ausführung D8:
Hebezug unausgerüstet
Gehäuse und Deckel schwarz
ohne Steuerung
mit Klemmenbrett mit PMS Relais
ohne Endschalter
ohne Steuerschalter
mit Rutschkupplung vor Bremse
mit Ösenaufhängung
ohne Kettenbehälter
ohne Ausrüstungsmaterial
Kettensicherheit min. 5-fach

1Ph: mit Steuerung

diverse Optionen auf Anfrage

Execution D8:
hoist unequipped
body and cover black
without control
with terminal board with PMS Relais
without limit switch
without control switch
with slipping clutch before brake
with eyebolt suspension
without chain bag
without equipping material
chain safety min. 5-times

1Ph: with control

Different options on request

Exécution D8:
palan non équipé
caisse et couvercle noir
sans commande électrique
avec bornier avec PMS Relais
sans interrupteur de fin de course
sans Boîtier de commande
avec accouplement de friction
avec suspension par œillet
sans bac de chaîne
sans équipement matériel
Sécurité de la chaîne min. 5 fois

1Ph: avec commande électrique

Options différentes sur demande

Triebwerksgruppe Classification Groupe	M3/1Bm	M4/1Am	M5/2m	M5/2m	M5/2m	-	Hub-geschw. Lifting speed Vitesse de levage	Hub-geschw. Lifting speed Vitesse de levage	Leistung Motor Motor power Puissance du moteur	3Ph 3x400V 50Hz	Gewicht unausgerüstet Weight unequipped Poids non-equipé	Ketten-sicherheit statisch Chain safety static Sécurité de la Chaîne statique
Schaltungen /h Switches /h commutations /h	150	180	240	240	240	-						
ED % Duty factor % Facteur de marche %	25%	30%	40%	40%	40%	-						
	kg	kg	kg	kg	kg	-	m/min. 50Hz	m/min. 60Hz	kW (50 Hz)	A	kg	1600kg
LP1000/1NL D8	1600	1250	1000	800	630	-	4	4.8	1.5	3.6	45	5.1 : 1
LP1000/1N D8	1600	1250	1000	800	630	-	8	9.6	2.3	6.5	49	5.1 : 1
LP1000/1NF D8	1600	1250	1000	800	630	-	8 / 2	9.6 / 2.4	2.3 / 0.68	5.7/4.1	49	5.1 : 1
LP1000/1NL D8 1Ph	-	-	1000	800	630	-	4	4.8	1.5	6(1x230V)	46	-
LP1000/1N D8 1Ph	-	-	500	400	-	-	8	9.6	1.5	6(1x230V)	46	-

- Schutzart nach DIN 40050: IP65
- Isolationsklasse: F
- Anschlusssicherung generell: 10A
- Lasthaken DIN 15401 04
- Triebwerksgruppe nach ISO 4301-1 / FEM

- Protection DIN 40050: IP65
- Insulation class: F
- Fuse protection generally: 10A
- Load hook DIN 15401 04
- Classification according to ISO 4301-1 / FEM

- Classe de protection DIN 40050: IP65
- Classe d'isolation: F
- Fusible général: 10A
- Crochet de levage DIN 15401 04
- Groupe selon ISO 4301-1 / FEM

Profilstahlkette schwarz phospatiert	Profil steel chain black phosphated	Chaîne en acier profilé noir phosphaté
Güteklasse, nach Grade, according Classe qualité, selon	DAT (8SS), EN 818-7	
Kettengrösse Chain size Dimesion de la chaîne	7.45mm x 23mm	
Kettengewicht / Meter Chain weight / meter Poids chaîne / mètre	1.37kg	

LP 1000/1 D8

Massbild; Schematic draw; Liste de dim.

Massstab Echelle: 1:3.3

Freigegeben		
Rev.	Datum	User
E	06.02.202	P.ENGEL
Gez.	24.11.2016	C.Bisang

swiss lifting solutions

9515.9203.5

Index: E